安 装

Esprit® HD 系列
网络定位系统

C1328M-B-CN (10/14)

目录

目录 2

重要通告 3
- 法律声明 3
- 规章条例通告 3
- 保修声明 3
- 视频质量注意事项 3
- 开放源码软件通告 3

说明 4
- 系统型号 4
- 产品随附的零件清单 4
- 未提供的安装工具和零件 4

安装 5
- 预留高架间隙 5
- 安装 24 VAC 电源模块 6
- 安装 120/230 VAC 变压器模块 8
- 连接 AUX 2 （可选） 10
- 安装云台模块 11

重要通告

法律声明

有些 PELCO 设备包含，并且软件也已启用了音频 / 视频和录像功能，对其不当使用可能导致您遭受民事和刑事处罚。有关使用此类功能的适用法律因司法管辖区而异，并可能需要取得被录制对象的明确书面同意以及符合其他要求。您必须确保严格遵守这些法律并严格遵照任何 / 所有隐私和人格权利，对此您将承担全部责任。使用该设备和 / 或软件从事非法监视或监控应视同未经授权的使用，此乃违反最终用户软件协议之行为，将导致您的许可使用权立即终止。

规章条例通告

本设备符合美国联邦通信委员会规章第 15 节的限制标准。操作该设备受下述两个条件的约束：(1) 本设备不得造成有害的干扰；(2) 本设备必须接受所收到的任何干扰，包括可能影响正常操作的干扰。

无线电和电视干扰

本设备经测试，确认符合美国联邦通信委员会规章第 15 节对 A 类数字设备的限制标准。此类限制旨在提供合理保护，防止设备在商业环境中操作时受到有害干扰。本设备产生、使用并可能发射射频能量，如果不按说明手册安装和使用，则有可能会对无线电通讯造成有害干扰。在住宅区操作此设备可能会引起有害干扰，这种情况下，要求用户自费纠正这种干扰。

按照联邦通信委员会 (FCC) 的规定，未经本设备的制造商或注册者明确批准的任何改变和修改都可能导致您对本设备的操作权失效。

为了满足 FCC 规章条例规定的标准，本设备必须使用屏蔽电缆。用未批准的设备或没有屏蔽的电缆进行操作可能会对无线电和电视的接收造成干扰。

该 A 类数字设备符合加拿大 ICES-003 标准。

保修声明

如欲了解 Pelco 的产品保修及相关信息，请参阅 *www.pelco.com/warranty*。

视频质量注意事项

有关用户选择选项的帧速率通告

Pelco 系统能够提供高品质的实况视频和播放。该系统也可以使用低品质模式，以降低数据传送速率并减少视频数据存储量，但此举可能会降低图像质量。降低分辨率和 / 或影像频率会降低图像质量。通过降低分辨率得到的低品质图像，可能会造成图像不清晰甚至难以辨识。通过降低影像频率得到的低品质图像每秒的帧数有所减少，可能会在回放期间造成图片跳动或播放速度快于正常速度。降低帧速率可能会导致系统无法录制关键事件。

判断产品能否切合用户的用途完全由用户自己定夺。用户应确定产品是否符合自身计划使用的应用、图像频率和图像质量。如果用户希望在司法程序或其他情况下将本视频作为证据使用，则应就任何有关的特定要求向其律师进行咨询。

开放源码软件通告

本产品包括某些开放源码或来自第三方的其他软件，均受 GNU 通用公共许可证 (GPL)、 GNU 库 / 较宽松通用公共许可协议 (LGPL) 以及不同和 / 或附加的版权许可证、免责声明和通告的约束。

GPL、LGPL 和某些其他许可证的实际条款随本产品一并向您提供。有关您在上述许可证下享有的权利，请登录 *http://www.fsf.org（自由软件基金会，Free Software Foundation）*或 *http://www.opensource.org（开放源代码促进会，Open Source Initiative）*网站查阅 GPL 和 LGPL 的实际条款。您可以发送请求到 *digitalsupport@pelco.com* 索取 GPL 或 LGPL 下此类软件源代码的完整相应机读副本；请在邮件主题栏上注明 *Source Code Request（源代码请求）*。之后，您会收到一封电子邮件，其中包含一个可下载源代码的链接。

此项下载提供服务自 Pelco 发行本产品之日起三 (3) 年内有效。

说明

Esprit® HD 系列网络定位系统具有内置的 Web 浏览器，可用于将视频流实时传输到标准的 Web 浏览器（例如，Microsoft® Internet Explorer® 或 Mozilla® Firefox®）。

此系统可以为第三方应用程序提供开放式架构连通性。Pelco 提供应用程序编程接口 (API) 和软件开发包 (SDK)，使第三方系统能够与 Pelco 的 IP 系统相连。 Esprit HD 系列也兼容 Endura®、 DX 系列及 Digital Sentry® 系统，并能录制、管理、配置和查看多个实时视频流。

系统型号

防护罩类型	基座安装		墙壁安装	
	24 VAC	**120/230 VAC**	**24 VAC**	**120/230 VAC**
带一体化光学组件 (IOP)	ES5230-02N*	ES5230-05N*	ES5230-02W†	ES5230-05W†
带雨刷器和 IOP	ES5230-12N*	ES5230-15N*	ES5230-12W†	ES5230-15W†
带雨刷器和加压 IOC	ES5230-12NP*	ES5230-15NP*	ES5230-12WP†	ES5230-15WP†

*基座安装型号包括 Esprit EPP 基座适配板。用于基座安装的 PM2000/PM2010 安装架 （未提供）。
†墙壁安装型号包括 Esprit EWM 墙壁安装架。有可选的墙角、支杆及护墙安装适配器。

产品随附的零件清单

数量	说明
1	Loctite® 螺纹脂管
3	10-32 x 1/2 英寸平头螺钉
2	夹接头 （仅 120/230 VAC 型号）
3	1/4-20 螺母和垫圈

未提供的安装工具和零件

数量	说明
1	网络电缆
1	十字螺丝刀
1	标准平头螺丝刀
1	Esprit HD 安装架
1	安装硬件

安装

预留高架间隙

安装 Esprit HD 系统时，设备顶端与上方障碍物之间要留出足够的间隙。这可防止防护罩调节到最大仰角 （36 度）时受到干扰。

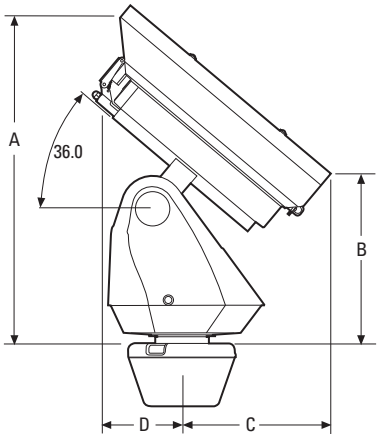

图 1. 高架障碍物的间隙

	不带雨刷器	带雨刷器
A	42.5 厘米 （16.6 英寸）	42.9 厘米 （16.9 英寸）
B	23.9 厘米 （9.4 英寸）	24.6 厘米 （9.7 英寸）
C	18.1 厘米 （7.1 英寸）	19.2 厘米 （7.6 英寸）
D	10.7 厘米 （4.2 英寸）	11.7 厘米 （4.6 英寸）

安装 24 VAC 电源模块

1. 有关 Esprit HD 安装架的安装说明，请参阅安装架随附的安装手册。

2. 从设备基座上拆下电源模块组装件，方法是先松开四个 Phillips 螺钉，再抬起该模块。

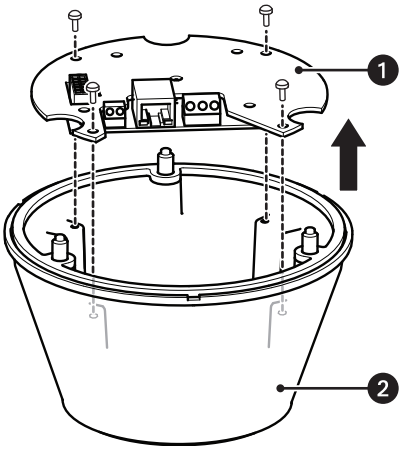

图 2. 拆卸 24 VAC 电源模块组装件

1. 电源模块组装件
2. 基座

3. 将设备基座连接到 Esprit HD 安装架：
   a. 在三个安装孔和 10-32 x 1/2 英寸平头螺钉 （随附）上各滴一滴 Loctite® 螺纹脂 （随附）。

   注意：不在安装孔上涂 Loctite 可能会增加设备损坏的风险。

   b. 将基座上的安装孔与安装架上的孔对齐。

   c. 使用三个平头螺钉和垫圈 （随附）将设备基座连接到安装架。

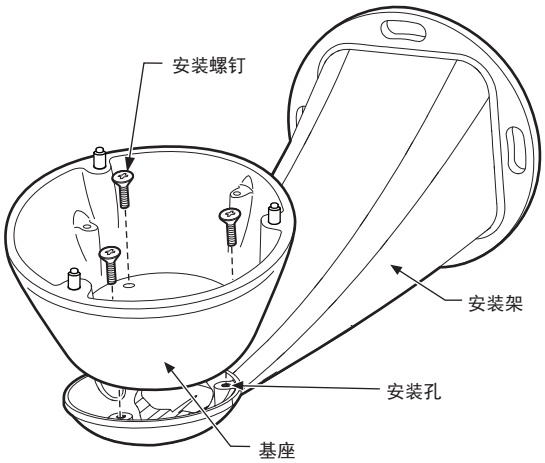

图 3. 将基座连接到安装架

4. 引导接线和网络线缆穿过 Esprit HD 安装架的中心。

5. 连接 AUX、以太网和 24VAC 电源线。请参阅第 10 页上的*连接 AUX 2 （可选）*。

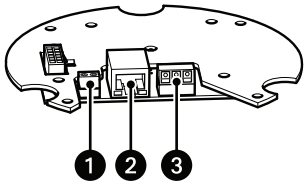

图 4. 电线连接：24VAC

1. 连接一个用于控制外部电流的继电器。 Esprit HD 和继电器之间的电线长度必须小于 3 米 （9.8 英尺），以符合指定机构的合规规定
2. 连接系统到 IP 网络
3. 将电源连接到系统

6. 将电源模块组装件重新安装到基座中。电源模块组件只能以一种方向定位在安装基座上。

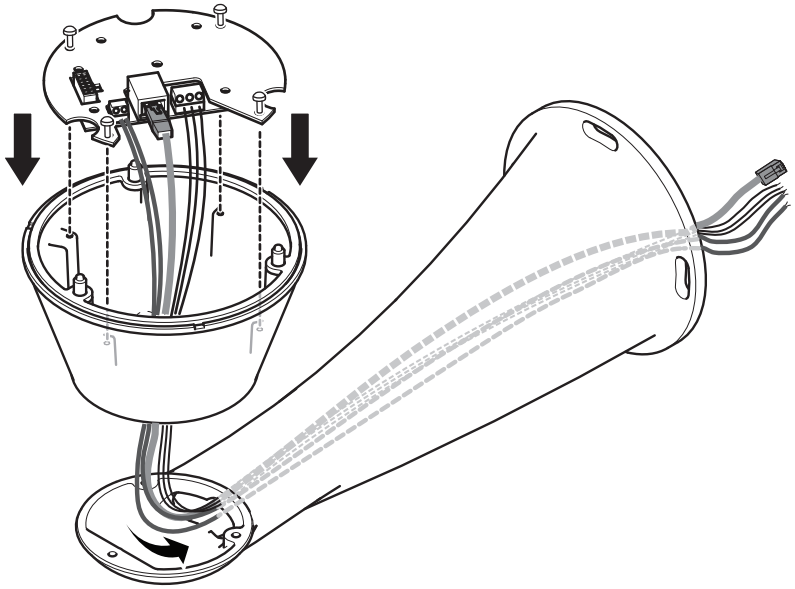

图 5. 重新安装电源模块

安装 120/230 VAC 变压器模块

1. 从设备基座上拆下变压器模块，方法是先松开四个 Phillips 螺钉，再抬起该模块。

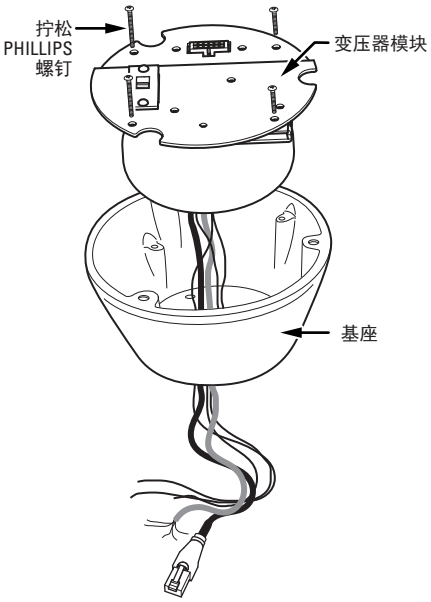

图 6. 拆下变压器模块

2. 将设备基座连接到 Esprit 安装架 （EWM 或 EPP）：
   a. 在三个安装孔和 10-32 x 1/2 英寸平头螺钉 （随附）上各滴一滴 Loctite® 螺纹脂 （随附）。

注意：涂 Loctite 螺纹脂是安装过程中的一个重要步骤。不在安装孔上涂 Loctite 可能会增加设备损坏的风险。使用三个螺钉将设备基座连接到安装架。

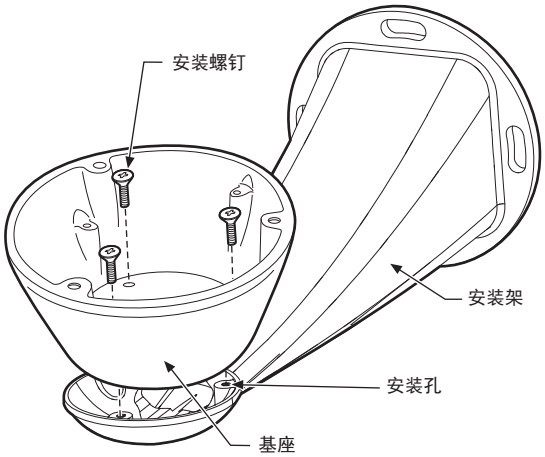

图 7. 将基座连接到安装架

3. 引导接线和电缆穿过 Esprit 安装架的中心。将变压器模块重新安装到基座中。变压器模块只能以一种方向定位在安装基座上。

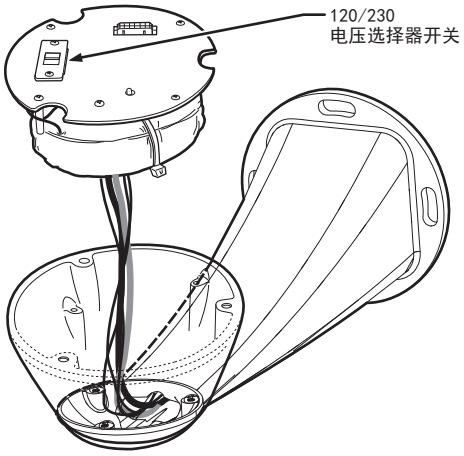

图 8. 重新安装变压器模块

4. 将变压器上的 120/230 电压选择器开关设置为适当的电压。

5. 连接接线和电缆。
   a. 连接电源。使用随附的两个夹接头连接 AC 线路和零线。

120/230 VAC	
黑线	AC 线路
白线	AC 零线
绿线	接地

   b. 将 Cat5e 电缆连接到 RJ-45 连接器。
   c. 连接 AUX 2*（可选）*。请参阅第 10 页上的*连接 AUX 2 （可选）*。

6. 有关安装架的安装说明，请参阅安装架随附的安装手册。

7. 开启电源。如果指示灯亮起红色，则关闭电源并继续安装。

连接 AUX2（可选）

1. 连接 AUX 2 *（可选）*。请参阅图 9。

   a. 带 2 秒激活的集电极开路输出。

   b. 已连接的继电器要求使用不超过 32 VDC 和 40 mA 的电压和电流来触发继电器线圈。

   c. Esprit 和继电器之间的线缆长度必须小于 3 米 （9.8 英尺）。

红线	AUX 2
黑线	AUX 2 COM

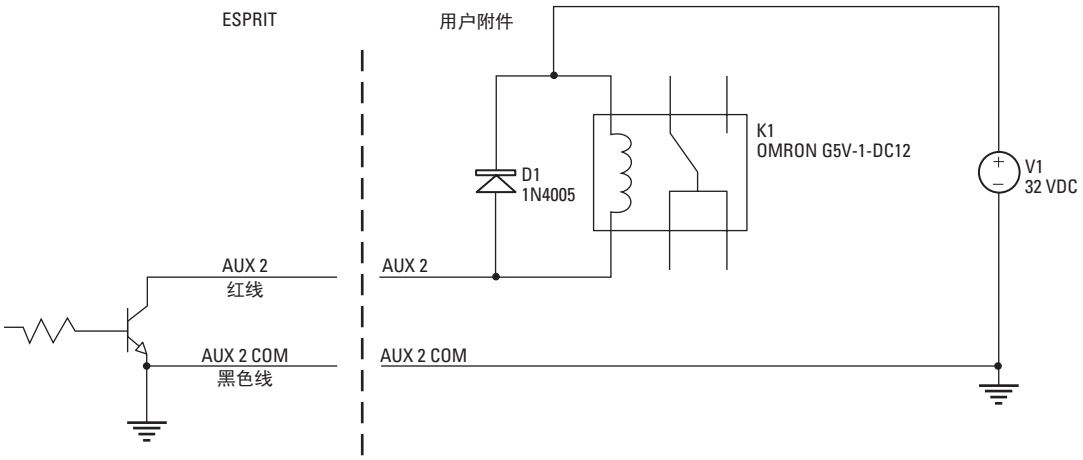

注意：电流不得超过 40 mA

图 9. 连接 AUX 2 线缆

2. 开启电源。如果指示灯亮起红色，则关闭电源并继续安装。

安装云台模块

1. 将位于云台底部的公头系统连接器连接到位于变压器和电源模块上的母头系统连接器。
2. 将云台的螺纹孔与变压器和电源模块的螺纹孔对齐。
3. 使用三个 1/4-20 螺母和垫圈 （随附）将云台安装到基座。

注意：安装云台时，避免在安装过程中损坏基座垫片。损坏垫片可能会形成进水点，导致垫片出现泄露。

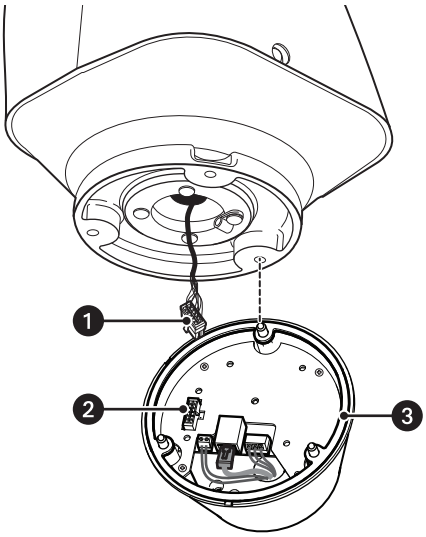

图 10. 安装云台模块

1. 系统连接器 （公）
2. 系统连接器 （母）
3. 基座垫片

修订历史：

手册编号	日期	注释
C1328M	7/14	原始版本。
C1328M-A	9/14	删除了规格部分，因为不再需要。
C1328M-B-CN	10/14	使布线部分内容在适用时与 Aux 2 更相配。

Pelco、 Pelco 徽标及本刊物中提到的与 Pelco 产品有关的其他商标是 Pelco, Inc. 或其附属企业的商标。
ONVIF 和 ONVIF 徽标是 ONVIF Inc. 的商标。所有其他产品名称和服务是其各自所属公司的财产。
产品规格和供应情况如有变更，恕不另行通知。

© 2014，Pelco, Inc. 版权所有。
保留所有权利。

Pelco 625 W. Alluvial Ave, Fresno California 93711 United States
USA & Canada Tel (800) 289-9100 Fax (800) 289-9150
International Tel +1 (559) 292-1981 Fax +1 (559) 348-1120
www.pelco.com