# Extender EthernetConnect™ Serie EC-1500C/U

## 1, 4, 8 O 16 PORTE CON PASS-THROUGH POE A 15 WATT, LOCALE O REMOTO

## Caratteristiche del prodotto

- Trasmette singoli canali di dati Ethernet con pass-through Power over Ethernet (PoE) su cavo UTP Cat5/Cat5e/Cat6 standard o cavo coassiale
- Estende Ethernet fino a 914 m (3.000 piedi) a 10 Mbps o 610 m (2.000 piedi) a 100 Mbps su cavo UTP Cat5/Cat5e/Cat6
- Estende Ethernet fino a 1.524 m (5.000 piedi) a 10 Mbps o 549 m (1.800 piedi) a 100 Mbps su cavo coassiale
- Temperatura estesa di funzionamento da –40° a 75°C (da –40° a 167°F)
- Il pass-through PoE esteso soddisfa lo standard IEEE802.3af per Power over Ethernet
- Piena larghezza di banda a 10/100 Mbps
- Supporta Multicast, Unicast e Jumbo Frame
- La larghezza di banda simmetrica fornisce upload e download regolari con una perdita di pacchetti in pratica pari a zero sulla distanza totale utilizzabile
- Tipo testato su standard di trasmissione larghezza di banda di rete TCP/IP RFC 2544
- Frequenza dati selezionabile dall'utente per l'utilizzo della massima larghezza di banda e distanza di trasmissione
- Conforme a tutti i principali standard IEEE e protocolli di rete RFC per UDP, TCP/IP e HTTP/HTTPs

- Testato e certificato da un laboratorio indipendente per la piena conformità ai requisiti ambientali (temperatura operativa ambientale, urti meccanici, meccanici, vibrazioni, umidità con condensa, condizioni di alta-/bassa tensione di linea e protezione da transitori di tensione) di NEMA TS-1/TS-2 e della specifica Caltrans per le apparecchiature di controllo della segnaletica stradale
- Indicatori di stato LED confermano lo stato di funzionamento
- Disponibile in unità di dimensioni ridotte, unità autonome intercambiabili o modelli montati su rack 1 RU
- Progettato e fabbricato negli USA

La **Serie EC-1500C** è ideale per applicazioni in cui il cavo coassiale esistente deve essere sfruttato per la trasmissione di segnali IP. Per applicazioni UTP, la **Serie EC-1500U** è un efficace dispositivo UTP Cat5/Cat5e/Cat6 oltre il tradizionale limite Ethernet di 100 metri (328 piedi). Inoltre, in configurazioni di sistema in cui un singolo cavo è connesso alla telecamera, la **Serie EC-1500C/U** può eseguire il pass-through PoE (fino a 15 W) fino alla telecamera. Progettato per essere un prodotto conveniente, di uso generale, la **Serie EC-1500C/U** fornisce la massima flessibilità in queste applicazioni senza alcuna programmazione.

Il prodotto EthernetConnect™ **Serie EC-1500C/U** è utilizzato per l'estensione EoC (Ethernet Over Copper). La **Serie EC-1500C** estende fino a 16 porte 10/100 Mbps Ethernet con pass-through PoE su cavo coassiale. La **Serie EC-1500U** estende fino a 16 porte 10/100 Mbps Ethernet con pass-through PoE su doppino intrecciato UTP CAT5/Cat5e/Cat6. Le unità monocanale possono essere alimentate da una sorgente PoE, consentendo installazioni di rete in cui l'alimentazione non è prontamente disponibile.

Le unità della **Serie EC-1500C/U** forniscono la massima flessibilità per estendere un dispositivo alimentato (PD) su una lunga distanza in rame. Gli interruttori DIP consentono all'utente di selezionare le impostazioni locali o remote. Tutte le configurazioni di applicazione devono essere verificate al momento dell'ordinazione per facilitare la facilità di installazione.

## APPLICAZIONI STANDARD

**Nota:** le applicazioni coassiali utilizzano i moduli EC-1500**C**; le applicazioni UTP utilizzano i moduli EC-1500**U**.

### MODALITÀ PASS-THROUGH PoE

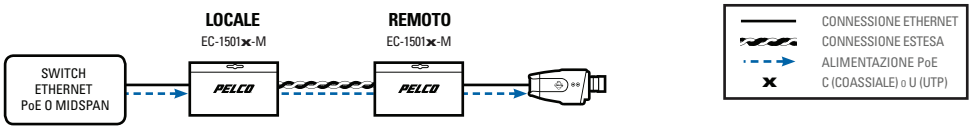


### MODALITÀ NON-PoE

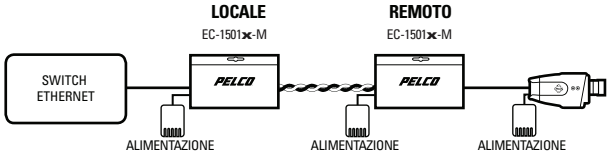


### APPLICAZIONE PoE MULTICANALE

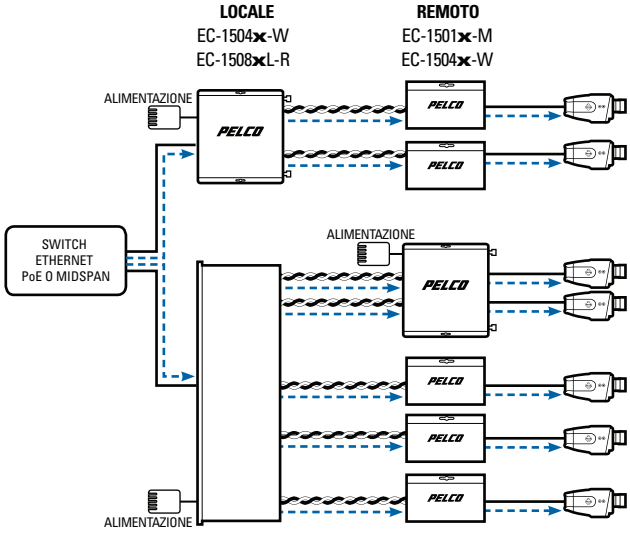


### APPLICAZIONE NON PoE MULTICANALE

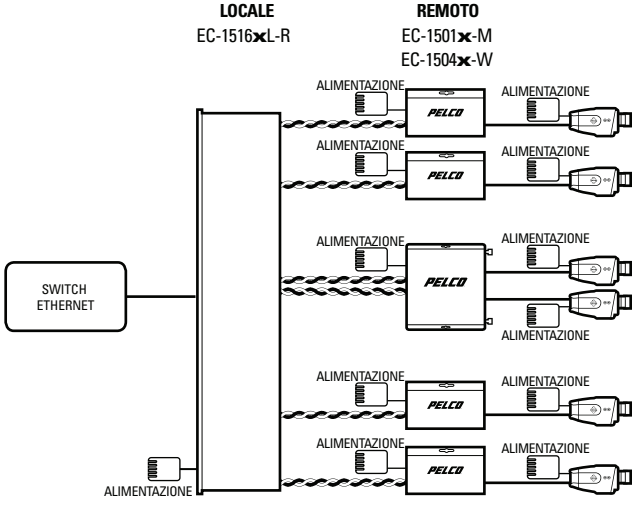


**NOTA IMPORTANTE. LEGGERE.** Le implementazioni in rete vengono indicate esclusivamente come rappresentazione generale e non sono intese a mostrare topologie di rete dettagliate. La rete attuale potrebbe differire, richiedendo modifiche o apparecchiature di rete aggiuntive per realizzare i sistemi illustrati. Per i requisiti specifici della propria applicazione, rivolgersi al proprio rappresentante Pelco di zona.

# SPECIFICHE TECNICHE

## SPECIFICHE ELETTRICHE

| | |
|---|---|
| Tensione di funzionamento | |
| EC-1501C-M/1501U-M | |
| PoE | Tensione fornita da PoE |
| Non PoE | Da 12 a 32 V c.c. o da 18 a 32 V c.a., 1,5 W |
| EC-1504C-W/1504U-W | 12 V c.c., 5 W<br>9 V c.c.† se in USRACK o EURACK |
| EC-1508CL-R/1508UL-R | 12 V c.c., 10 W |
| EC-1516CL-R/1516UL-R | 12 V c.c., 20 W |
| Protezione da sovratensione | Limitatori di corrente allo stato solido ripristinabili automatici |
| MTBF | >100.000 ore |
| Indicatori LED | Alimentazione operativa; velocità Ethernet; collegamento Ethernet e attività; collegamento esteso e attività |

## DATI

| | |
|---|---|
| Interfaccia dati | 10/100Base-T Ethernet |
| Frequenza dati | Interruttore DIP selezionabile 10/100 Mbps; frequenza dati piena/full duplex fino alla distanza nominale massima |
| RFC | Trasmissione di pacchetti TCP/IP 2544 |
| Standard | |
| PoE | IEEE802.3af |
| RFC | 768 UDP, 2068 HTTP, 793 TCP, 791 IP, 1783 TFTP, 894 IP su Ethernet |

Distanza massima di trasmissione

| Supporto | COAX-RG59/U | | UTP, 4 coppie | |
|---|---|---|---|---|
| Frequenza dati telecamera | 10 Mbps | 100 Mbps | 10 Mbps | 100 Mbps |
| Telecamera non PoE* | 1.524 m (5.000 piedi) | 549 m (1.800 piedi) | 914 m (3.000 piedi) | 610 m (2.000 piedi) |
| Telecamera PoE CLASS2 (6,5 W)* | 914 m (3.000 piedi) | 549 m (1.800 piedi) | 914 m (3.000 piedi) | 610 m (2.000 piedi) |
| Telecamera PoE CLASS3 (13 W)* (10 W in modalità pass-through) | 228 m (750 piedi) | 228 m (750 piedi) | 228 m (750 piedi) | 228 m (750 piedi) |

*I valori delle distanze si basano su una sorgente di alimentazione PoE PSE a 50 V e su alimentatori esterni per gli extender. I valori delle distanze sono ottenuti utilizzando installazioni di mirroring eseguite internamente. Fattori quali la qualità del cavo coassiale e del cavo in rame, il numero di connettori e giunti nel cavo, l'uso di PoE, e condizioni ambientali riscontrate all'interno dell'installazione possono influenzare la distanza di trasmissione reale e devono essere presi in considerazione. A causa dei segnali di negoziazione avanzati necessari nelle applicazioni IEEE802.3at, le applicazioni pass-through sono limitate solo a dispositivi PD IEEE802.3af.

## SPECIFICHE MECCANICHE

| | |
|---|---|
| Connettori | |
| Ethernet | RJ-45 |
| Interfaccia estesa | |
| Coassiale | BNC femmina |
| UTP | RJ-45 |
| Alimentazione | Alimentazione tramite PoE o terminale a vite con 2 pin |

## SPECIFICHE GENERALI

| | |
|---|---|
| Dimensioni | |
| 1 CH | 8,4 x 6,4 x 2,8 cm<br>(3,3" P x 2,5" L x 1,1" A) |
| 4 CH | 15,5 x 13,5 x 2,8 cm<br>(6,1" P x 5,3" L x 1,1" A) |
| 8 CH | 15,5 x 48,26 x 4,45 cm<br>(6,1" P x 19" L x 1,75" A) |
| 16 CH | 15,5 x 48,26 x 4,45 cm<br>(6,1" P x 19" L x 1,75" A) |
| Temperatura di esercizio | Da –40° a 75°C (da –40° a 167°F) |
| Temperatura di magazzino | Da –40° a 80°C (da –40° a 176 °F) |
| Umidità relativa | Da 0 al 95%, senza condensa |
| Peso (con imballo) | |
| 1 CH | <0,5 kg (1 libbra) |
| 4 CH | <0,9 kg (2 libbre) |
| 8 CH | <2,3 kg (5 libbre) |
| 16 CH | <2,3 kg (5 libbre) |

## CERTIFICAZIONI

- CE, Classe A
- FCC, parte 15, Classe A
- Conforme UL/cUL
- C-Tick
- Conforme agli standard ambientali NEMA TS -1/TS -2 e Caltrans per le apparecchiature di controllo della segnaletica stradale

## ACCESSORI CONSIGLIATI

| | |
|---|---|
| ECPS-12VDC-0.5A† | 12 V c.c., alimentatore 0,5 A per EC-1501C-M, EC-1501U-M, EC-1504C-W e EC-1504U-W |
| ECPS-12VDC-3A† | EthernetConnect 12 V c.c., 3 A per EC-1508CL-R, EC-1508UL-R, EC-1516CL-R e EC-1516UL-R |
| USRACK† | Telaio con montaggio su rack, 14 slot, 9 V c.c., 6,5 A, alimentatore interno, cavo di alimentazione USA |
| EURACK† | Telaio con montaggio su rack, 14 slot, 9 V c.c., 6,5 A, alimentatore interno, cavo di alimentazione EU |
| RACK1B | Modulo vuoto a larghezza singola per alloggiamenti vuoti del rack |

†Contattare il supporto prevendite Pelco o consultare l'appropriato manuale di installazione e funzionamento quando si configura e si specifica la potenza di un'installazione.

# SPECIFICHE TECNICHE

## MODELLI

### SERIE EC-1500C (CAVO COASSIALE)

**Locale o remoto**

| | |
|---|---|
| EC-1501C-M | Extender coassiale a porta singola locale o remoto EthernetConnect con pass-through PoE a 15 W, EoC tramite cavo coassiale, mini custodia esterna, 12 V c.c./24 V c.a. |
| EC-1504C-W | Extender coassiale a 4 porte locale o remoto EthernetConnect con pass-through PoE a 15 W, EoC tramite cavo coassiale, montaggio a parete |

**Locale**

| | |
|---|---|
| EC-1508CL-R | Extender coassiale a 8 porte locale EthernetConnect con pass-through PoE a 15 W, EoC tramite cavo coassiale, montaggio a rack 1 RU |
| EC-1516CL-R | Extender coassiale a 16 porte locale EthernetConnect con pass-through PoE a 15 W, EoC tramite cavo coassiale, montaggio a rack 1 RU |

### SERIE EC-1500U (CAVO UTP)

**Locale o remoto**

| | |
|---|---|
| EC-1501U-M | Extender UTP a porta singola locale o remoto EthernetConnect con pass-through PoE a 15 W, EoC tramite cavo UTP Cat5/Cat5e/Cat6, mini custodia esterna, 12 V c.c./24 V c.a. |
| EC-1504U-W | Extender UTP a 4 porte locale o remoto EthernetConnect con pass-through PoE a 15 W, EoC tramite cavo UTP Cat5/Cat5e/Cat6, montaggio a parete |

**Locale**

| | |
|---|---|
| EC-1508UL-R | Extender UTP a 8 porte locale EthernetConnect con pass-through PoE a 15 W, EoC tramite cavo UTP Cat5/Cat5e/Cat6, montaggio a rack 1 RU |
| EC-1516UL-R | Extender UTP a 16 porte locale EthernetConnect con pass-through PoE a 15 W, EoC tramite cavo UTP Cat5/Cat5e/Cat6, montaggio a rack 1 RU |

## LAYOUT DEL PANNELLO ANTERIORE E POSTERIORE (COASSIALE)

**UNITÀ COASSIALI MONOCANALE**

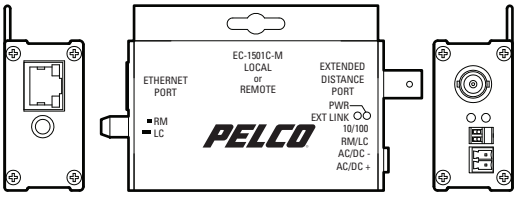


**UNITÀ COASSIALI A 4 CANALI MONTATE SU SUPERFICIE O RACK**

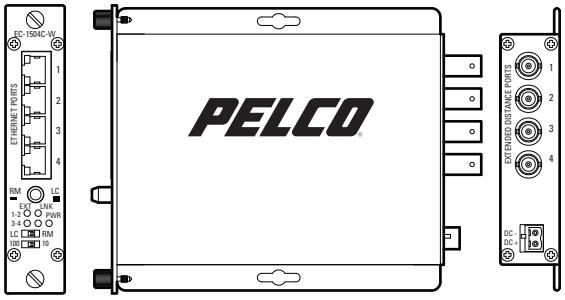


**UNITÀ COASSIALI SU RACK MULTICANALE**

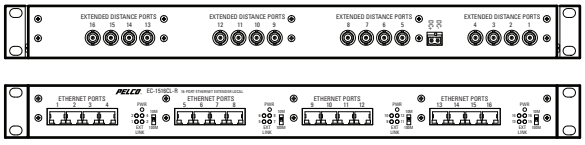


## LAYOUT DEL PANNELLO ANTERIORE E POSTERIORE (UTP)

**UNITÀ UTP MONOCANALE**

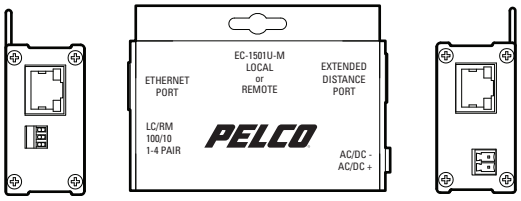


**UNITÀ UTP A 4 CANALI MONTATE SU SUPERFICIE O RACK**

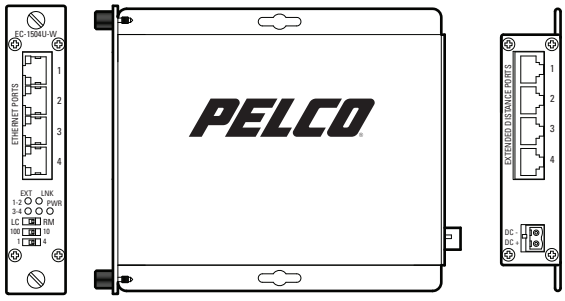


**UNITÀ UTP SU RACK MULTICANALE**

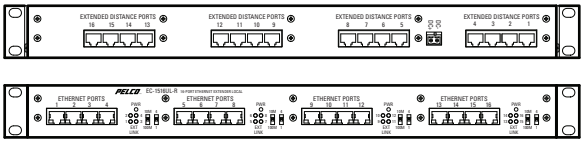


**Pelco Inc.**
625 W. Alluvial Ave. Fresno, CA 93711 United States pelco.com
**USA e Canada** Tel. (800) 289-9100 Fax (800) 289-9150 **Altri Paesi**
Tel. +1 (559) 292-1981 Fax +1 (559) 348-1120 **www.pelco.com**
**www.pelco.com/community**

Pelco, il logo Pelco e gli altri marchi di fabbrica associati ai prodotti Pelco citati in questa pubblicazione sono marchi di fabbrica di Pelco, Inc. o delle sue affiliate.
ONVIF e il logo ONVIF sono marchi di fabbrica di ONVIF Inc.
I nomi di tutti gli altri prodotti e servizi sono di proprietà delle rispettive aziende produttrici.
Le specifiche e la disponibilità dei prodotti sono soggette a modifiche senza preavviso.
©Copyright 2013, Pelco, Inc. Tutti i diritti riservati.